MITSUBISHI MARINE ENGINE

S6MB-T2MTKM

三菱舶用エンジン

スリムボディでハイパワー。
安定した操業を支える最適なパートナー登場。

瀬戸内海等適合
143kW規制機関

確かな技術が実現した高出力&高信頼性。

高出力
制限出力 158kW(215PS)のハイパワー。

高性能・高信頼
安定性を徹底追求。

コンパクト
据付容易な先進デザイン。

整備性
扱いやすさ、快適さを追求する多彩な工夫。

クリーン
環境に十分配慮した新世代設計。

お客様のニーズにピピッと反応。
高感度エンジン。

MITSUBISHI HEAVY INDUSTRIES
ENGINE & TURBOCHARGER

MITSUBISHI MARINE ENGINE S6MB-T2MTKM

■ 仕様

機関名称		S6MB-T2MTKM			
形式		立形・水冷・4サイクル、排気ターボ過給機・空気冷却器付	調速方式		全回転自動調速
燃焼形式		直接噴射方式	冷却方式		海水間接冷却
シリンダ数		6	潤滑方式		強制潤滑
シリンダ内径×行程	mm	105×125	潤滑油		API サービス分類 CF 級※
連続出力	kW(PS)	143.9(196)	クラッチ形式		油圧並列多板式(MGN47BL-3)
連続出力時回転速度	rpm	2384	減速比		5.00、5.55、6.00(47BL-3)
推進機関の馬力数	kW	143	回転方向 エンジン		船尾より見て左回転
無負荷最低回転数	rpm	600	回転方向 プロペラ		船尾より見て右回転
始動方式		電気始動	乾燥質量	kg	1085

■ 標準付属品

計器盤完備品	1式	電動ビルジポンプ	1式	海水出入口用吸・排水ホース	1本
エアブリーザ	1個	ストップワイヤ	1本	ブリーザ用クランプ	1式
コントロールヘッド	1個	ヒータ・リレー	1個	空気抜ビニール管	1本
バッテリースイッチ	1個	プロペラ軸接手	1個	ジャッキボルト	4本
排気伸縮接手	1式	スタータリレー	1個	ボルト、ナット、ワッシャ	1式
排油ポンプ、船体取付	1式	油水分離器	1個	標準工具	1式
ノズル漏油ホース	1式	キングストンコック	1個		

※潤滑油には三菱純正ジュコールニューマリナーオイルをご使用下さい。

■ 装備図

単位：mm

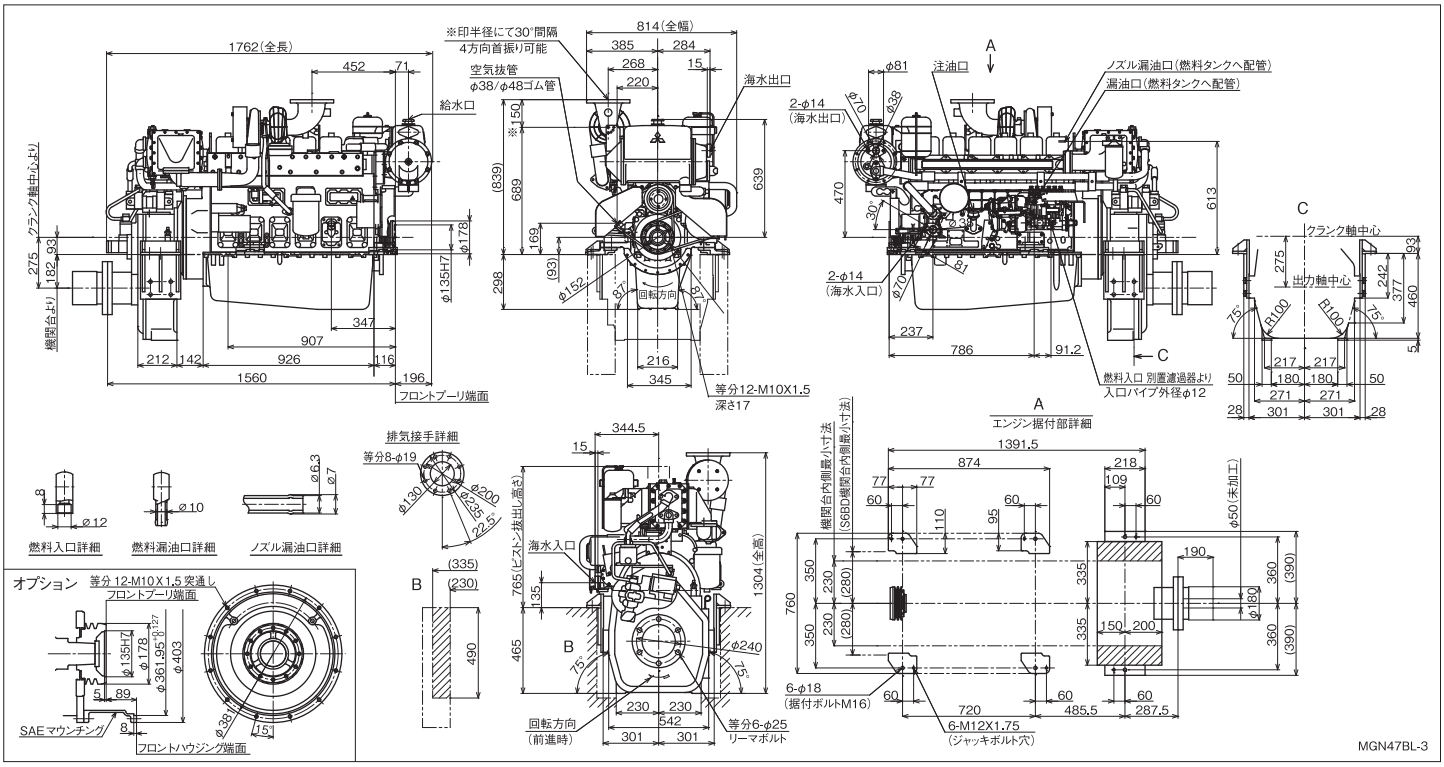

このカタログに記載されている内容は、平成 25 年 12 月現在のものです。
各製品の仕様および外観は改良のため予告なく変更することがあります。
カタログに記載されている写真は一部標準装備と異なる場合があります。
ご使用の前に取扱説明書をよくお読みのうえ、正しくお使いください。

＜販売＞

セイカダイヤエンジン株式会社

本社 〒169-0074 東京都新宿区北新宿1-1-19 ダイヤフゲンビル8階 ☎(03)5937-0430
北東北ユニット 〒030-0918 青森県青森市けやき1-1-1 ☎(017)726-6600
東日本ユニット 〒169-0074 東京都新宿区北新宿1-1-19 ダイヤフゲンビル8階 ☎(03)5937-0436
中部ユニット 〒475-0039 愛知県半田市新居町5-17-1 ☎(0569)89-7201
近畿ユニット 〒530-0004 大阪市北区堂島浜1-4-4 アクア堂島東館5階 ☎(06)6225-7507
中国ユニット 〒730-0837 広島市中区江波沖町5-27 ☎(082)503-1061
九州北部ユニット 〒812-8646 福岡市博多区榎田1-3-62 三菱重工福岡ビル3階 ☎(092)412-8955
西九州ユニット 〒858-0918 長崎県佐世保市相浦町2689-2 ☎(0956)47-3030
東九州ユニット 〒882-0856 宮崎県延岡市出北4-3197-1 ☎(0982)33-3872
南九州ユニット 〒891-2103 鹿児島県垂水市市木地先 ☎(0994)32-2671
ホームページ http://www.daiyaeng.co.jp/
敷島機器株式会社 〒065-0007 札幌市東区北7条東18-1-35 ☎(011)711-9121
四国機器株式会社 〒760-8518 香川県高松市観光通2-2-15 ☎(087)836-0365

＜製造元＞

三菱重工エンジン＆ターボチャージャ株式会社

エンジン・エナジー事業部 営業部 舶用エンジン課
〒252-5293 相模原市中央区田名3000 ☎(042)763-7854
ホームページ http://www.mhiet.co.jp

お問い合せは
安心と信頼をお届けする